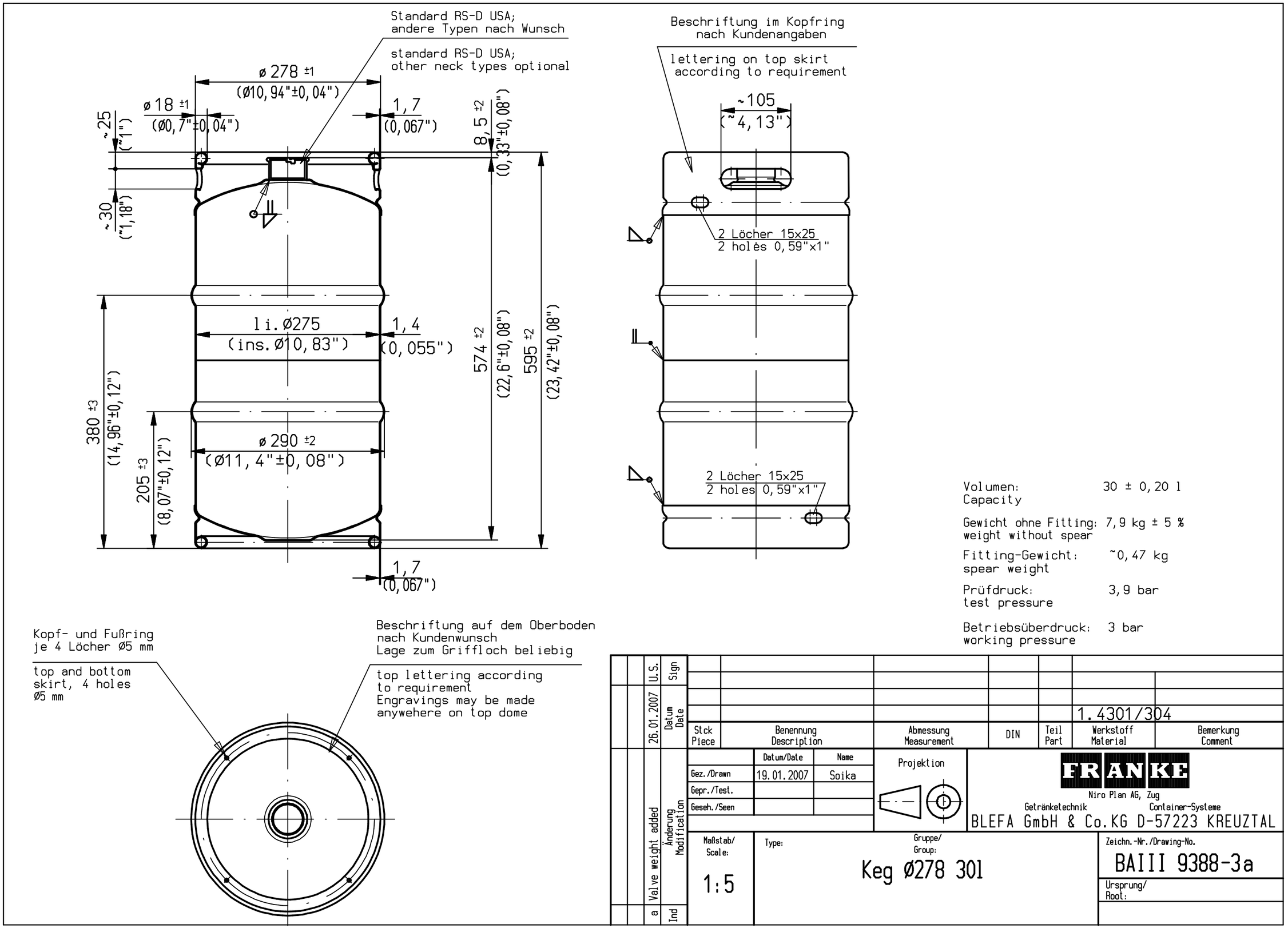

Volumen: 30 ± 0,20 l
Capacity

Gewicht ohne Fitting: 7,9 kg ± 5 %
weight without spear

Fitting-Gewicht: ~0,47 kg
spear weight

Prüfdruck: 3,9 bar
test pressure

Betriebsüberdruck: 3 bar
working pressure

Stck Piece	Benennung Description	Abmessung Measurement	DIN	Teil Part	Werkstoff Material	Bemerkung Comment
					1.4301/304	

	Datum/Date	Name
Gez./Drawn	19.01.2007	Soika
Gepr./Test.		
Geseh./Seen		

Projektion

FRANKE
Niro Plan AG, Zug
Getränketechnik Container-Systeme
BLEFA GmbH & Co.KG D-57223 KREUZTAL

Maßstab/ Scale: 1:5

Type:

Gruppe/ Group: Keg Ø278 30l

Zeichn.-Nr./Drawing-No. BAIII 9388-3a

Ursprung/ Root:

Ind	Änderung Modification	Datum Date	Sign
a	Valve weight added	26.01.2007	U.S.

Die Überlassung dieser Zeichnung bedeutet keine Freigabe etwa in ihr enthaltener Erfindungen. Sämtliche Rechte gemäß § 7 Abs.1 des Patentgesetzes bleiben vorbehalten.

Diese Zeichnung darf ohne unsere schriftliche Genehmigung weder vervielfältigt, noch Dritten zugänglich gemacht werden.(§§ 1.36.-38 des Gesetzes betr.:Das Urheberrecht von 1910 und BGB §§ 823-826)